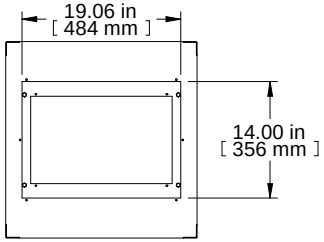

TOP VIEW
TOP OPENING

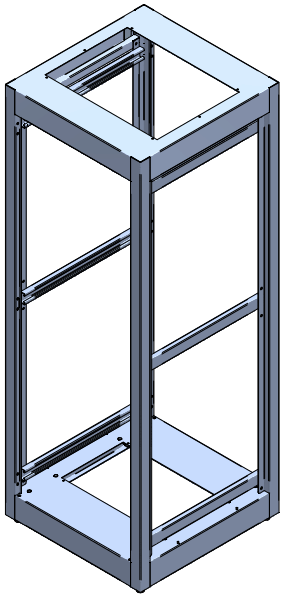

ISOMETRIC

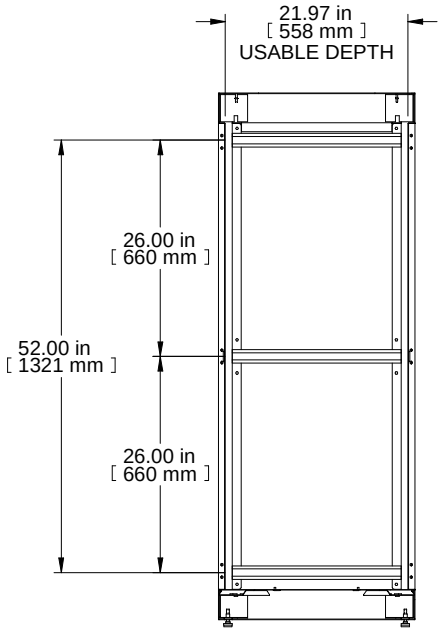

SECTION B-B

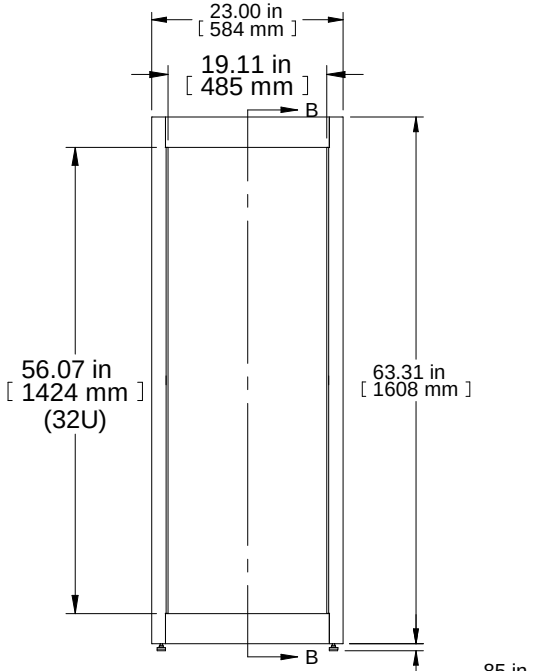

FRONT VIEW

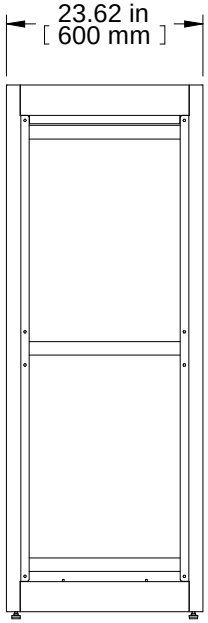

R.S. VIEW

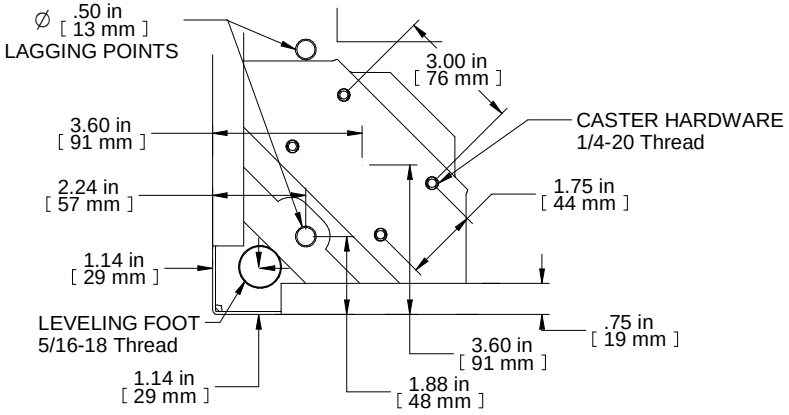

DETAIL A 4X
SCALE 5:1

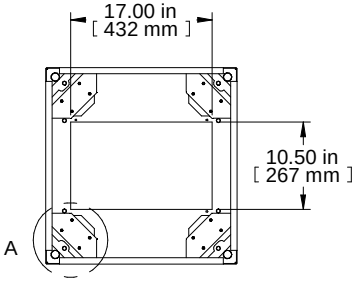

BOTTOM VIEW
BOTTOM OPENING

PART NUMBER.		
C2F195623	BK1	PAINTED BLACK TEXTURE
C2F195623	LG1	PAINTED LIGHT GRAY TEXTURE

NOTES

- **Material 14 GA. Steel Welded Assembly**
- **See Hammond Website for Frame Accessories.**

Français

Pour tous les détails sur nos produits,
svp veuillez consulter notre site www.hammondmfg.com

Data subject to change without notice. Isometric drawing not to scale.
Les données sont sujettes à changement sans préavis.

HAMMOND MANUFACTURING®

www.hammondmfg.com

PART NO. C2F195623