Alle Rechte vorbehalten/ *All rights reserved*

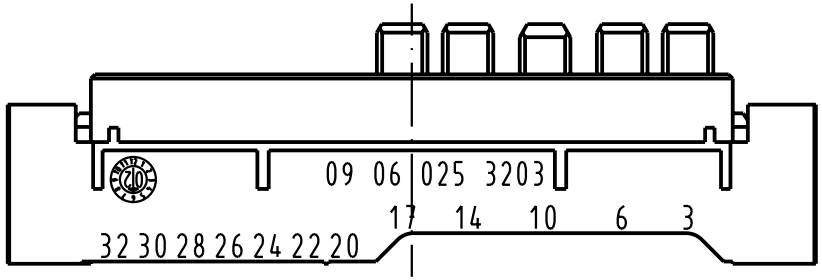

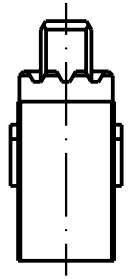

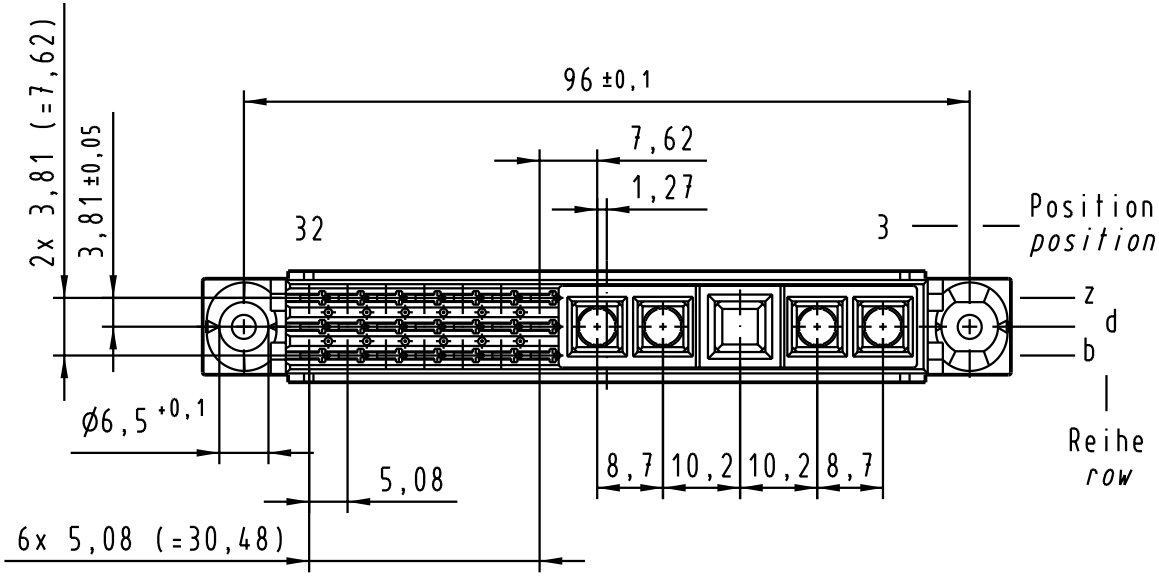

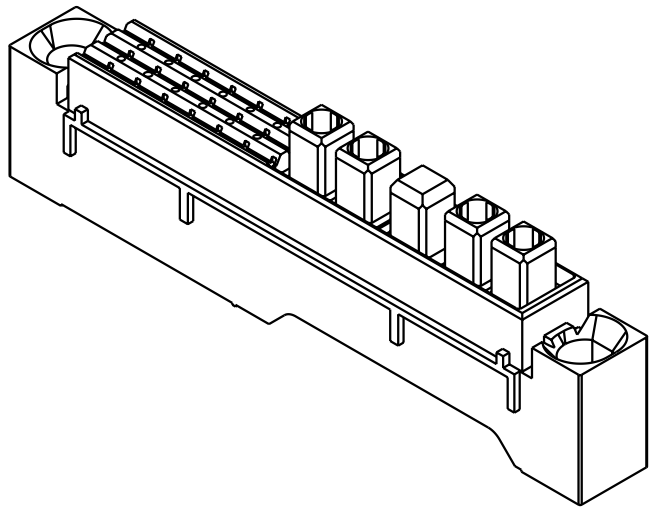

All Dimensions in mm Original Size DIN A 4			Techn. Character.			Nicht tolerierte Maße/ *Free size tolerances* siehe /see IEC 60603-2
				Dat.	Name	Maßstab/*Scale*	**Bauform FC 21 + 4** **Federträger** *type FC 21 + 4* *female*
			Detail.	03.06.02	Lü.	1 : 1	
			Insp.	03.06.02	Lü.		
			Stand.				
31042			HARTING Electronics GmbH & Co. KG D-32339 ESPELKAMP			TB 09 06 025 3203	Blatt/ *page*
Mod.	Dat.	Name				Sub.	